FÜR JEDES PRODUKT DER
RICHTIGE KOFFER.

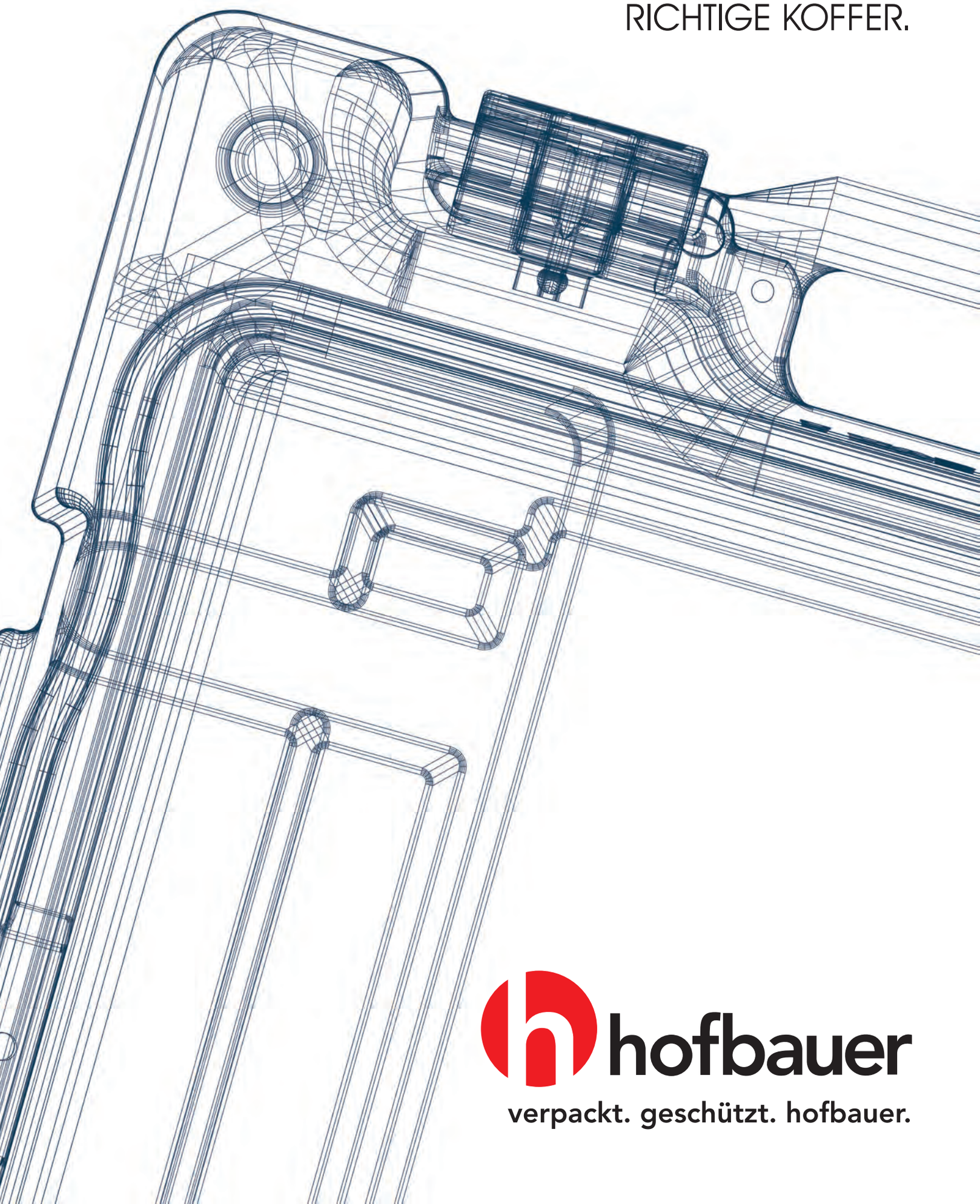

hofbauer

verpackt. geschützt. hofbauer.

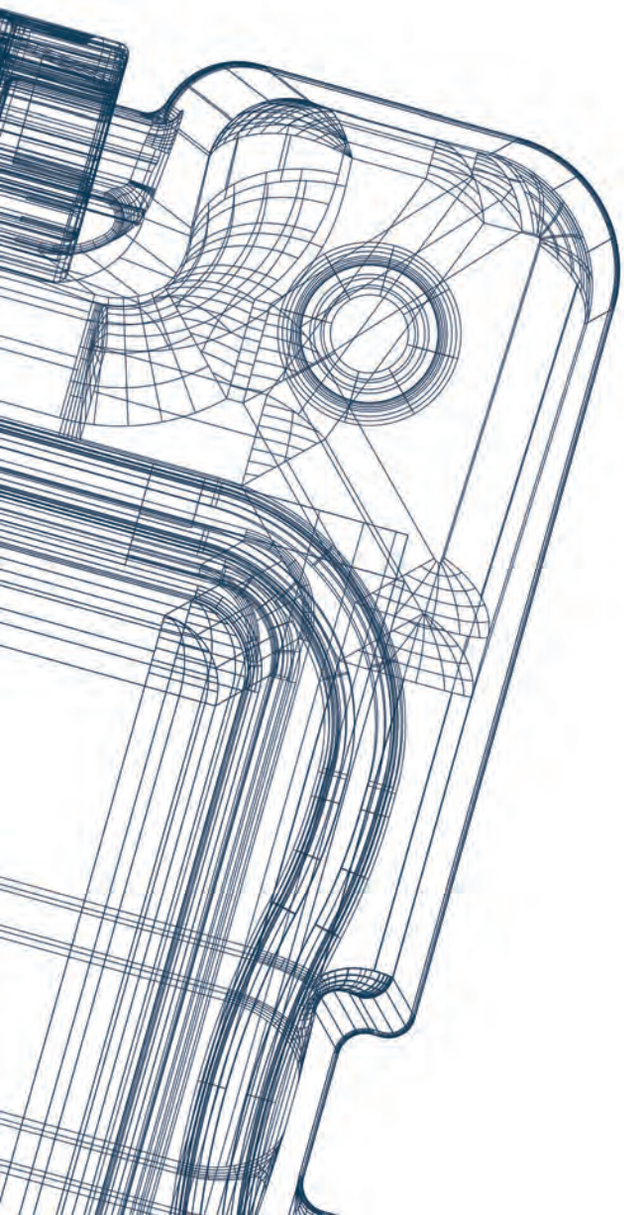

WIR HABEN IHRE PERFEKTE VERPACKUNGSLÖSUNG!

Als international tätiges Unternehmen mit langjähriger Erfahrung und Expertise in der Kunststoffverarbeitung setzen wir auf höchste Qualität.

Durch die Verwendung hochwertiger und nachhaltiger Materialien, und fachkundiger Verarbeitung sorgen wir dafür, dass unsere Produkte garantiert langlebig, und Ihre Produkte darin funktional, übersichtlich sortiert, aufgeräumt, gut und sicher verstaut sind.

Außerdem sorgen wir dafür, dass Ihre Produkte stilvoll präsentiert werden. Mit innovativen und individuellen Ausgestaltungen von Außen- und Innenraum erfüllen wir jegliche Kundenansprüche und -wünsche.

Höchste Qualität ist unser Anspruch – Kundenwünsche sind unser Maßstab.

Sprechen Sie uns gerne an!
Ihr **Hofbauer**-Team

MINIBAG

Bezeichnung | Type	Innenmaß | (mm) Internal Dimension							Außenmaß | (mm) External Dimension					Farbe | Color		VPE | PU
	l | l		b | w		h | h	Boden | Bottom	Deckel | Lid	l | l		b | w		h | h	Koffer | Case	Verschluss | Fastening	
MINIBAG 1	222	x	145	x	40	30	10	230	x	187	x	45			54
MINIBAG 2	258	x	178	x	45	33	12	265	x	225	x	50			30
MINIBAG 3	319	x	225	x	49	36	13	327	x	275	x	55			24
MINIBAG 4	338	x	229	x	79	55	24	345	x	284	x	83			8

- 4 Größen in 3 Standardfarben
- Verpackungs- und Transportlösung für kleine Produkte
- Tiefer Boden für mehr Volumen und optimale Raumausnutzung
- Integrierter Griff
- MINIBAG 1 bis 3 mit Filmscharnier
- MINIBAG 4 mit Stiftscharnier
- Geringes Eigengewicht
- Material PP

Der **MINIBAG 1** ist durch sein geringes Eigengewicht und seine Außenmaße für den Briefversand perfekt geeignet.

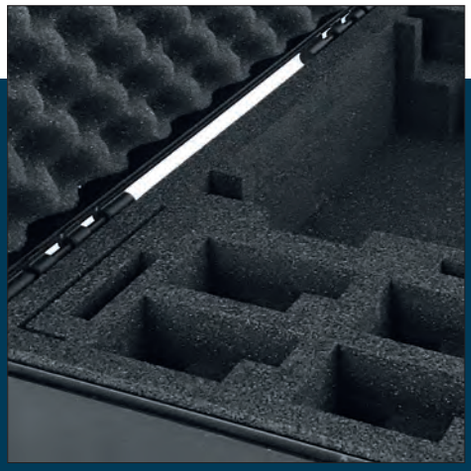

ZUBEHÖR | SONDERAUSSTATTUNG

- Mehrfarbiger Sieb- oder Digitaldruck
- Glatte Oberfläche für Aufkleber
- Standardschaumset
- Individuelle Schaumstoffeinlage
- Leitfähige Version für Spezialanwendungen
- Tiefzieheinsätze

MAXIBAG

- Strapazierfähige Verpackungs- und Transportlösung
- Rechtwinklige Innenschalen für eine optimale Raumausnutzung
- Leicht austauschbares Klippverschluss-System
- In den Seitenwänden integrierte Stapelhilfe
- Solide Standfüße
- Material ABS

26
Größen erhältlich

MAXIBAG

Bezeichnung | Type	Innenmaß | (mm) Internal Dimension							Außenmaß | (mm) External Dimension					Farbe | Color		VPE | PU
	l | l		b | w		h | h	Boden | Bottom	Deckel | Lid	l | l		b | w		h | h	Koffer | Case	Verschluss | Fastening	
MAXIBAG 0,3-67	240	x	168	x	67	33,5	33,5	254	x	230	x	72			20
MAXIBAG 0,4-79	256	x	180	x	79	39,5	39,5	271	x	241	x	84			18
MAXIBAG 0,5-91	272	x	192	x	91	45,5	45,5	289	x	256	x	97			28
MAXIBAG 0,5-111	272	x	192	x	111	65,5	45,5	289	x	256	x	118			24
MAXIBAG 0,5-131	272	x	192	x	131	65,5	65,5	289	x	256	x	138			20
MAXIBAG 0,8-54	331	x	240	x	54	27	27	345	x	308	x	62			12
MAXIBAG 0,8-65	331	x	236	x	65	38	27	345	x	308	x	73			10
MAXIBAG 0,8-76	327	x	236	x	76	38	38	345	x	308	x	83			9
MAXIBAG 0,8-106	327	x	234	x	106	79	27	345	x	308	x	113			6
MAXIBAG 0,8-117	324	x	236	x	117	79	38	345	x	308	x	124			6
MAXIBAG 0,8-158	324	x	234	x	158	79	79	345	x	308	x	164			4
MAXIBAG 1-81	375	x	265	x	81	40,5	40,5	390	x	334	x	89			12
MAXIBAG 1-96	371	x	261	x	96	56	40	390	x	334	x	104			10
MAXIBAG 1-111	371	x	261	x	111	55,5	55,5	390	x	334	x	118			10
MAXIBAG 1,5-131	408	x	286	x	131	65,5	65,5	432	x	363	x	139			5
MAXIBAG 1,5-167	404	x	282	x	167	101	66	432	x	363	x	174			4
MAXIBAG 1,5-202	404	x	282	x	202	101	101	432	x	363	x	209			3
MAXIBAG 2-81	431	x	311	x	81	40,5	40,5	452	x	383	x	89			9
MAXIBAG 2-102	429	x	308	x	102	61	41	452	x	383	x	109			7
MAXIBAG 2-122	429	x	308	x	122	61	61	452	x	383	x	129			6
MAXIBAG 2-137	428	x	306	x	137	96	41	425	x	383	x	144			5
MAXIBAG 2-157	428	x	306	x	157	96	61	452	x	383	x	164			4
MAXIBAG 2-192	428	x	306	x	192	96	96	452	x	383	x	200			4
MAXIBAG 3,5-162	510	x	361	x	162	81	81	539	x	450	x	171			4
MAXIBAG 3,5-197	506	x	355	x	197	116	81	539	x	450	x	205			3
MAXIBAG 3,5-232	506	x	355	x	232	116	116	539	x	450	x	240			3

ZUBEHÖR | SONDERAUSSTATTUNG

- Koffer und Klippverschlüsse in Sonderfarbe
- Unterschiedliche Farbkombinationen von Deckel und Boden
- Mehrfarbiger Sieb- oder Digitaldruck
- Individuelle Schaumstoffeinlage
- Tiefzieheinsätze
- Zwischenplatte
- Dokumentenfach
- Leitfähige Version für Spezialanwendungen

XTRABAG

Bezeichnung | Type	Innenmaß | (mm) Internal Dimension							Außenmaß | (mm) External Dimension					Farbe | Color		VPE | PU
	l | l		b | w		h | h	Boden | Bottom	Deckel | Lid	l | l		b | w		h | h	Koffer | Case	Verschluss | Fastening	
XTRABAG 100	240	x	188	x	44	21	21	258	x	246	x	49	■ □ ■	■	30
XTRABAG 200	296	x	230	x	76	38	38	320	x	308	x	82	■ □ ■	■	7
XTRABAG 300	368	x	290	x	90	45	45	397	x	377	x	96	■ □ ■	■	8
XTRABAG 400	450	x	360	x	132	66	66	486	x	460	x	136	■ □ ■	■	5
XTRABAG 500	546	x	435	x	156	78	78	594	x	561	x	162	■ □ ■	■	5

- 5 Größen in 3 Standardfarben
- Transport- und Präsentationslösung in elegantem Design
- Ergonomisch geformter Griff
- Geringes Eigengewicht
- Material PP (XTRABAG 100, 200, 300)
- Material ABS (XTRABAG 400, 500) besonders verzugsstabil

ZUBEHÖR | SONDERAUSSTATTUNG

- Koffer und Klippverschlüsse in Sonderfarbe
- Koffer auch transparent
- Unterschiedliche Farbkombinationen von Deckel und Boden
- Mehrfarbiger Sieb- oder Digitaldruck
- Individuelle Schaumstoffeinlage
- Tiefzieheinsatz
- Zwischenplatte
- Dokumentenfach
- Leitfähige Version für Spezialanwendungen

EUROBAG

Bezeichnung | Type	Innenmaß | (mm) Internal Dimension							Außenmaß | (mm) External Dimension					Farbe | Color		VPE | PU
	l | l		b | w		h | h	Boden | Bottom	Deckel | Lid	l | l		b | w		h | h	Koffer | Case	Verschluss | Fastening	
EUROBAG 2	120	x	80	x	24	12	12	123	x	117	x	25			25
EUROBAG 3	153	x	107	x	30	15	15	163	x	144	x	37			25
EUROBAG 5	172	x	130	x	37	18,5	18,5	184	x	169	x	43			33
EUROBAG 10	240	x	172	x	46	23	23	251	x	220	x	52			10
EUROBAG 15	275	x	185	x	76	38	38	279	x	244	x	81			10
EUROBAG 20	262	x	180	x	96	48	48	281	x	240	x	102			10
EUROBAG 23	313	x	220	x	48	24	24	318	x	248	x	54			12
EUROBAG 25	335	x	240	x	72	36	36	346	x	317	x	77			8
EUROBAG 30	340	x	250	x	55	27,5	27,5	354	x	312	x	61			12
EUROBAG 35	360	x	245	x	105	52,5	52,5	383	x	318	x	111			6
EUROBAG 37	370	x	265	x	80	40	40	394	x	338	x	86			8
EUROBAG 40	410	x	272	x	113	56,5	56,5	422	x	343	x	122			6
EUROBAG 45	445	x	328	x	144	72	72	449	x	393	x	150			5

- 13 Größen
- 5 Standardfarben
- Strapazierfähige Transport- und Präsentationslösung
- Ergonomisch geformter Griff
- Stabile Steckscharniere
- Robuste Klippverschlüsse
- Material PP (EUROBAG 2-40)
- Material ABS (EUROBAG 45)

ZUBEHÖR | SONDERAUSSTATTUNG

- Koffer und Klippverschlüsse in Sonderfarbe
- Unterschiedliche Farbkombinationen von Deckel und Boden
- Mehrfarbiger Siebdruck oder Digitaldruck
- Einige Modelle mit Hochglanzoberfläche
- Standardschaumstoffset
- Individuelle Schaumstoffeinlage
- Dokumentenfach
- Zwischenplatte
- Leitfähige Version für Spezialanwendungen
- Standardtiefzieheinsätze für Kleinteile in diversen Größen

OUTDOOR CASE

18
Größen erhältlich

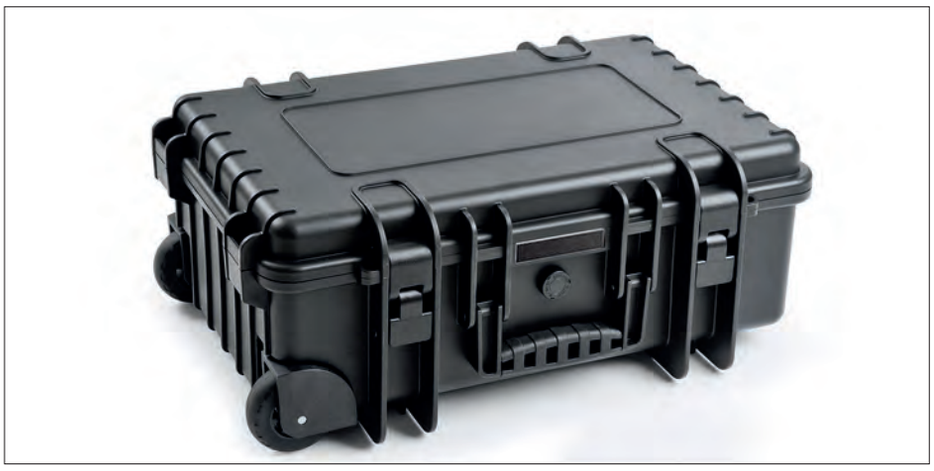

- Extrem stabiler Koffer
- nach STANAG 4280, DEF STAN 81-41 und ATA 300 zertifiziert
- UN-Zulassungszertifikat auf Anfrage möglich
- Stapelbar
- Staub- & Wasserdicht (IP-Schutzart 67)
- Temperaturstabil (-30 °C bis +80 °C)
- Flugtauglich: automatisches Luftdruckausgleichventil
- 2 Ösen für Vorhängeschlösser (Ø 7 mm)
- Gummierter Griff
- Optionales Aushängescharnier für abnehmbaren Deckel
- 30 Jahre Garantie
- Material PP

OUTDOOR CASE

Bezeichnung | Type	Innenmaß | (mm) Internal Dimension							Außenmaß | (mm) External Dimension					Farbe | Color		VPE | PU
	l | l		b | w		h | h	Boden | Bottom	Deckel | Lid	l | l		b | w		h | h	Koffer | Case	Verschluss | Fastening	
OUTDOORCASE 200	135	x	75	x	20	12	8	150	x	105	x	35			1
OUTDOORCASE 500	205	x	145	x	80	60	20	230	x	180	x	90			1
OUTDOORCASE 1000	250	x	175	x	95	70	25	270	x	215	x	105			1
OUTDOORCASE 2000	250	x	175	x	155	130	25	270	x	215	x	165			1
OUTDOORCASE 3000	330	x	235	x	150	110	40	365	x	295	x	170			1
OUTDOORCASE 4000	385	x	265	x	165	120	45	420	x	325	x	180			1
OUTDOORCASE 5000	430	x	300	x	170	125	45	470	x	365	x	190			1
OUTDOORCASE 5040	430	x	300	x	125	80	45	470	x	365	x	140			1
OUTDOORCASE 5500	430	x	300	x	300	255	45	495	x	365	x	315			1
OUTDOORCASE 6000	475	x	350	x	200	150	50	510	x	420	x	215			1
OUTDOORCASE 6040	475	x	350	x	130	80	50	510	x	420	x	150			1
OUTDOORCASE 6500	585	x	415	x	210	160	50	660	x	490	x	230			1
OUTDOORCASE 6600	500	x	285	x	185	145	40	550	x	350	x	225			1
OUTDOORCASE 6700	535	x	360	x	225	175	50	610	x	430	x	265			1
OUTDOORCASE 6800	585	x	415	x	295	245	50	660	x	490	x	335			1
OUTDOORCASE 7200	1080	x	430	x	190	140	50	1150	x	500	x	210			1
OUTDOORCASE 7300	1080	x	430	x	310	260	50	1150	x	500	x	330			1
OUTDOORCASE 7800	770	x	540	x	380	310	70	845	x	615	x	415			1

ZUBEHÖR | SONDERAUSSTATTUNG

- Umfangreiche Ausstattung: Leer, mit Würfelschaum und Noppenschaum im Deckel und/oder mit variabler Fächereinteilung
- Schultergurt
- Rucksacksystem
- Netztasche
- Einbaurahmen
- Wandhalterung

EXPLORER

45
Größen erhältlich

- Stoßfeste Konstruktion und hohe Materialstärke
- Komplett säurebeständig
- Alle Metallteile sind korrosionsfest
- Recyclebar
- Staub- & Wasserdicht (IP-Schutzart 67)
- Temperaturstabil (-30° C bis +90° C)
- Flugtauglich: automatisches Luftdruckausgleichventil
- Druckbeständig (im Liegen und Stehen)
- Armeetauglich (Nato-Spezifikationen)
- Profilierte Stapelhilfen schützen vor Verrutschen
- Abschließbar (Zahlen-, oder Vorhängeschloss)
- Material PP

ZUBEHÖR | SONDERAUSSTATTUNG

- Koffer in Sonderfarbe (ab 100 Stk.)
- Beschriftungsschild
- Standardschaumstoffset
- Individuelle Schaumstoffeinlage
- Deckel teilweise abnehmbar
- Entnehmbare Innentaschen (Dokumenten- & Laptoptaschen)
- Diverse Schlösser, auch TSA
- Trolley
- Tragegurt oder Rückentragesystem
- Befestigungsmaterial für Einbauten

EXPLORER

Bezeichnung | Type	Innenmaß | (mm) Internal Dimension							Außenmaß | (mm) External Dimension					Farbe | Color		VPE | PU
	l | l		b | w		h | h	Boden | Bottom	Deckel | Lid	l | l		b | w		h | h	Koffer | Case	Verschluss | Fastening	
EXPLORER 190-85	190	x	125	x	85	65	20	216	x	180	x	102			1
EXPLORER 190-135	190	x	125	x	135	115	20	216	x	180	x	152			1
EXPLORER 220-95	220	x	160	x	95	75	20	246	x	215	x	112			1
EXPLORER 220-145	220	x	160	x	145	125	20	246	x	215	x	162			1
EXPLORER 276-120	276	x	200	x	120	85	35	305	x	270	x	144			1
EXPLORER 276-170	276	x	200	x	170	135	35	305	x	270	x	194			1
EXPLORER 300-58	300	x	210	x	58	38	20	326	x	269	x	75			1
EXPLORER 330-170	330	x	234	x	170	102	68	360	x	304	x	194			1
EXPLORER 330-170-W	330	x	350	x	170	102	68	360	x	420	x	194			1
EXPLORER 380-180	380	x	270	x	180	132	48	410	x	340	x	205			1
EXPLORER 420-95	420	x	300	x	95	60	35	457	x	367	x	118			1
EXPLORER 420-160	420	x	300	x	160	125	35	457	x	367	x	183			1
EXPLORER 445-125	445	x	345	x	125	78	47	474	x	415	x	149			1
EXPLORER 445-190	445	x	345	x	190	143	47	474	x	415	x	214			1
EXPLORER 480-205	480	x	370	x	205	155	50	520	x	435	x	230			1
EXPLORER 516-402	516	x	296	x	402	X	X	581	x	381	x	455			1
EXPLORER 517-173	517	x	277	x	173	123	50	546	x	347	x	197			1
EXPLORER 517-217-TR	517	x	277	x	217	167	50	546	x	347	x	247			1
EXPLORER 520-180	520	x	285	x	180	150	30	550	x	350	x	200			1
EXPLORER 520-205	520	x	285	x	205	150	55	550	x	350	x	225			1
EXPLORER 538-250	538	x	405	x	250	190	60	607	x	475	x	275			1
EXPLORER 538-250-TR	538	x	405	x	250	190	60	607	x	475	x	275			1
EXPLORER 580-220	580	x	440	x	220	160	60	650	x	510	x	242			1
EXPLORER 580-220-TR	580	x	440	x	220	160	60	650	x	510	x	242			1
EXPLORER 580-330-TR	580	x	440	x	330	270	60	670	x	510	x	372			1
EXPLORER 763-260-TR	763	x	399	x	260	210	50	832	x	466	x	279			1
EXPLORER 763-350-TR	763	x	399	x	350	300	50	832	x	466	x	369			1
EXPLORER 765-305-TR	765	x	485	x	305	245	60	860	x	560	x	330			1
EXPLORER 765-415-TR	765	x	485	x	415	355	60	860	x	560	x	435			1
EXPLORER 770-265	770	x	580	x	265	175	90	836	x	641	x	304			1
EXPLORER 770-450	770	x	580	x	450	360	90	836	x	641	x	489			1
EXPLORER 780-145	780	x	350	x	145	103	42	846	x	427	x	167			1
EXPLORER 936-330	936	x	350	x	330	288	42	1009	x	412	x	354			1
EXPLORER 939-137	939	x	352	x	137	94	43	989	x	415	x	157			1
EXPLORER 1080-260	1080	x	620	x	260	200	60	1178	x	725	x	287			1
EXPLORER 1080-400	1080	x	620	x	400	200	200	1178	x	718	x	427			1
EXPLORER 1136-135	1136	x	350	x	135	93	43	1189	x	415	x	159			1
EXPLORER 1350-135	1350	x	350	x	135	93	42	1410	x	415	x	159			1
EXPLORER 1350-272	1350	x	350	x	272	230	42	1430	x	415	x	296			1
EXPLORER 1540-160	1540	x	377	x	160	118	42	1629	x	456	x	183			1
EXPLORER 1735-250	1735	x	380	x	250	180	70	1820	x	470	x	295			1
EXPLORER RED 780-145	780	x	350	x	145	103	42	846	x	427	x	167			1
EXPLORER RED 939-137	939	x	352	x	137	94	43	989	x	415	x	157			1
EXPLORER RED 1136-135	1136	x	350	x	135	93	43	1189	x	415	x	159			1
EXPLORER RED 1350-135	1350	x	350	x	135	93	42	1430	x	415	x	195			1

ADVENTURE CASE

35
Größen erhältlich

- 100% made in Europa
- Staub- & Wasserdicht (IP-Schutzart 67)
- Temperaturstabil (-30° C bis +90° C)
- Flugtauglich durch automatisches Druckausgleichsventil
- Profilierte Stapelhilfen schützen vor Verrutschen
- Abschließbar (Zahlen-, oder Vorhängeschloss)
- STANAG 4280 und DEF STAN 81-41 zertifiziert
- Freifläche für Aufkleber
- Material PP

ZUBEHÖR | SONDERAUSSTATTUNG

- Koffer in Sonderfarbe (ab 100 Stk.)
- Standardschaumstoffset
- Individuelle Schaumstoffeinlage
- Gepolsterter Umhängegurt
- Deckeltaschen
- Trolley

ADVENTURE CASE

Bezeichnung|Type	Innenmaß|(mm) Internal Dimension							Außenmaß|(mm) External Dimension					Farbe|Color		VPE| PU
	l|l		b|w		h|h	Boden| Bottom	Deckel| Lid	l|l		b|w		h|h	Koffer|Case	Verschluss|Fastening	
ADVENTURE 157-41	157	x	82	x	41	29	12	175	x	115	x	47			12
ADVENTURE 212-47	212	x	140	x	47	33	14	230	x	175	x	53			12
ADVENTURE 316-53	316	x	195	x	53	37	16	350	x	230	x	59			6
ADVENTURE 316-80	316	x	195	x	80	65	16	350	x	230	x	86			4
ADVENTURE 235-106	235	x	180	x	106	81	25	258	x	243	x	118			4
ADVENTURE 235-156	235	x	180	x	156	131	25	258	x	243	x	168			4
ADVENTURE 300-132	300	x	225	x	132	99	33	336	x	300	x	148			4
ADVENTURE 380-115	380	x	270	x	115	79	36	414	x	345	x	129			2
ADVENTURE 380-160	380	x	270	x	160	124	36	414	x	345	x	174			2
ADVENTURE 400-260	400	x	230	x	260	212,5	47,5	456	x	290	x	318			2
ADVENTURE 426-159	426	x	290	x	159	114	45	464	x	366	x	176			2
ADVENTURE 465-125	465	x	335	x	125	85	40	502	x	415	x	141			1
ADVENTURE 465-220	465	x	335	x	220	180	40	502	x	415	x	246			1
ADVENTURE 465-220-TR	465	x	335	x	220	180	40	502	x	422	x	267			1
ADVENTURE 500-194	500	x	350	x	194	136	58	555	x	428	x	211			1
ADVENTURE 500-194-TR	500	x	350	x	194	136	58	555	x	428	x	258			1
ADVENTURE 500-280	500	x	350	x	280	222	58	555	x	428	x	306			1
ADVENTURE 500-280-TR	500	x	350	x	280	222	58	555	x	428	x	306			1
ADVENTURE 520-200	520	x	290	x	200	155	45	574	x	361	x	225			1
ADVENTURE 520-200-TR	520	x	290	x	200	155	45	574	x	361	x	238			1
ADVENTURE 538-190	538	x	405	x	190	140	50	597	x	473	x	215			1
ADVENTURE 538-190-TR	538	x	405	x	190	140	50	597	x	473	x	225			1
ADVENTURE 538-245	538	x	405	x	245	195	50	594	x	473	x	270			1
ADVENTURE 538-245-TR	538	x	405	x	245	195	50	594	x	473	x	283			1
ADVENTURE 615-360	615	x	615	x	360	300	60	680	x	675	x	393			1
ADVENTURE 615-360-TR	615	x	615	x	360	300	60	680	x	675	x	405			1
ADVENTURE 620-250	620	x	460	x	250	190	60	687	x	528	x	276			1
ADVENTURE 620-250-TR	620	x	460	x	250	190	60	687	x	528	x	286			1
ADVENTURE 620-340	620	x	460	x	340	280	60	687	x	528	x	366			1
ADVENTURE 620-340-TR	620	x	460	x	340	280	60	687	x	528	x	376			1
ADVENTURE 750-280	750	x	480	x	280	220	60	816	x	540	x	306			1
ADVENTURE 750-400	750	x	480	x	400	340	60	816	x	540	x	426			1
ADVENTURE 800-140	800	x	370	x	140	95	45	850	x	440	x	158			1
ADVENTURE 820-450	820	x	600	x	450	380	70	880	x	660	x	483			1
ADVENTURE 1100-140	1100	x	370	x	140	95	45	1177	x	450	x	158			1

MEGABAG

Anpassung der Kofferinnenwand an Ihre Produkte:
Vollkunststoff, unempfindlich, leicht zu reinigen und langlebig.

Bezeichnung | Type	Innenmaß | (mm) Internal Dimension							Außenmaß | (mm) External Dimension					Farbe | Color		VPE | PU
	l | l		b | w		h | h	Boden | Bottom	Deckel | Lid	l | l		b | w		h | h	Koffer | Case	Verschluss | Fastening	
MEGABAG 1000	400	x	290	x	140	90	50	457	x	368	x	170			6
MEGABAG 2000	471	x	346	x	130	85	45	536	x	427	x	157			5
MEGABAG 3000	469	x	344	x	155	110	45	536	x	427	x	185			4
MEGABAG 4000	469	x	344	x	180	110	70	536	x	427	x	209			4

- 4 Größen in 2 Standardfarben
- Kratzunempfindliche Strukturoberfläche
- Hohe Traglast
- Klappbarer Griff
- Integrierte Verstärkung an der Griffseite
- Bewährte Filmscharniere
- Separates Zahlenschloss
- Material PP

ZUBEHÖR | SONDERAUSSTATTUNG

- Koffer, Griff, Verschlüsse und Füße in Sonderfarbe
- Unterschiedliche Farbkombinationen von Deckel und Boden
- Mehrfarbiger Sieb- oder Digitaldruck
- Individuelle Schaumstoffeinlage
- Kundenspezifische Schaumstoffeinlage
- Tiefzieheinsatz
- Zwischenplatte
- Dokumentenfach
- Deckelhalter
- Abschließbar durch separates Zahlenschloss

QUANTUM T

Bezeichnung | Type	Innenmaß | (mm) Internal Dimension							Außenmaß | (mm) External Dimension					Farbe | Color		VPE | PU
	l | l		b | w		h | h	Boden | Bottom	Deckel | Lid	l | l		b | w		h | h	Koffer | Case	Verschluss | Fastening	
QUANTUM T 1000	400	x	290	x	70	50	20	460	x	370	x	100	■	■	6
QUANTUM T 1100	400	x	290	x	100	66	34	460	x	370	x	124	■	■	5
QUANTUM T 1200	400	x	290	x	120	75	45	460	x	370	x	150	■	■	4
QUANTUM T 2000	455	x	320	x	90	60	30	520	x	410	x	113	■ □	■	7
QUANTUM T 2100	455	x	320	x	130	80	50	520	x	410	x	156	■	■	5
QUANTUM T 2200	455	x	320	x	170	100	70	520	x	410	x	197	■	■	4
QUANTUM T 3000	492	x	339	x	121	71	50	550	x	422	x	141	■	■	5
QUANTUM T 3100	492	x	339	x	160	95	65	550	x	422	x	192	■	■	4

- 8 Größen in 2 Standardfarben
- Moderne, funktionale Verpackungslösung
- Sehr gutes Preis-Leistungs-Verhältnis
- Einklappbarer, ergonomischer Griff
- Bewährtes, integriertes Filmscharnier
- Hohe Traglast
- Material PP

ZUBEHÖR | SONDERAUSSTATTUNG

- Koffer, Griff und Verschlüsse in Sonderfarbe
- Freifläche für Aufkleber
- Individuelle Schaumstoffeinlage
- Tiefzieheinsatz
- Zwischenplatte
- Dokumentenfach
- Deckelhalter
- Individuelle Innenwandanpassung: Vollkunststoff, unempfindlich, leicht zu reinigen und langlebig

MULTIBAG

Bezeichnung | Type	Innenmaß | (mm) Internal Dimension							Außenmaß | (mm) External Dimension					Farbe | Color		VPE | PU
	l | l		b | w		h | h	Boden | Bottom	Deckel | Lid	l | l		b | w		h | h	Koffer | Case	Verschluss | Fastening	
MULTIBAG 1	312	x	212	x	69	40	29	361	x	313	x	92	■ □	■ □	10
MULTIBAG 2	312	x	212	x	94	53	41	361	x	313	x	123	■ □	■ □	7

- 2 Größen in 2 Standardfarben
- Verpackungslösung für kleine Produkte und Gegenstände
- Bewährte, integrierte Filmscharnier-Klippverschlüsse
- Kratzunempfindliche Oberfläche
- Hohe Traglast
- Optimierte Raumausnutzung durch rechtwinklige Innenschalen
- Material PP

ZUBEHÖR | SONDERAUSSTATTUNG

- Koffer in Sonderfarbe
- Mehrfarbiger Sieb- oder Digitaldruck in der Freifläche am Griff
- Freifläche für Aufkleber am Griff
- Individuelle Schaumstoffeinlage erhältlich
- Tiefzieheinsatz
- Zwischenplatte
- Dokumentenfach
- Deckelhalter
- Individuelle Innenwandanpassung: Vollkunststoff, unempfindlich, leicht zu reinigen und langlebig

INDIVIDUAL CASE

Suchen Sie nach einer individualisierten Lösung?

Dann sind Sie bei uns richtig!

Blasformkonstruktionen und Spritzguss-Teile von **Hofbauer** sind individuelle Anfertigungen, die nach speziellen Kundenvorgaben von uns in Türkheim entwickelt, konstruiert und hergestellt werden.

Beispielbild

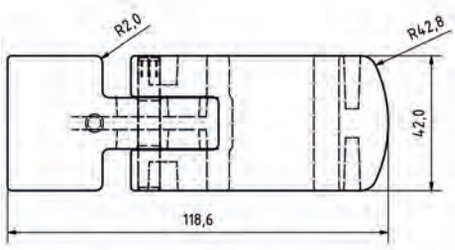

EXTRUSIONSBLASFORMEN

Mit Extrusionsblasformen bezeichnet man ein Verfahren, in dem aus thermoplastischen Kunststoffen formstabile Hohlkörper produziert werden.

Dank unserer jahrzehntelangen Erfahrung in der Gestaltung und Verarbeitung von Kunststoffen, stellen wir auf Basis von Blasformkonstruktionen Produkte her, die eine hohe Stabilität bei gleichzeitig geringem Gewicht bieten und kosteneffiziente Alternativen gegenüber vergleichbaren Produkten aus anderen Werkstoffen sind.

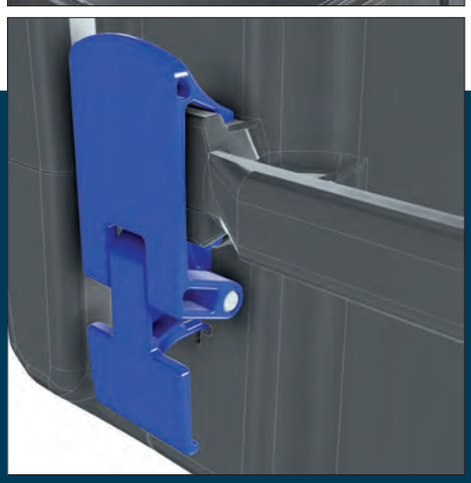

KUNSTSTOFFSPRITZGUSS

Mit Kunststoffspritzguss bezeichnet man ein Verfahren, in dem speziell geformte Kunststoffteile unter Verwendung thermoplastischer Kunststoffe von einer computergesteuerten Spritzgieß-Anlage produziert werden.

Wir fertigen so technische Spezialteile von höchster Oberflächen-Qualität, Präzision und komplexer Geometrie an, die aufgrund ihrer Vorteile in zahlreichen Industriezweigen zur Anwendung kommen. Ähnlich wie Extrusionsblasprodukte bieten sie hohe Stabilität bei gleichzeitig geringem Gewicht. Auch sie sind eine kosteneffiziente Alternative gegenüber vergleichbaren Produkten aus anderen Werkstoffen.

SYSTEMBOX

400
Größen erhältlich

Bezeichnung | Type	Innenmaß | (mm) Internal Dimension							Außenmaß | (mm) External Dimension					Farbe | Color		VPE | PU
	l | l		b | w		h | h	Boden | Bottom	Deckel | Lid	l | l		b | w		h | h	Koffer | Case	Verschluss | Fastening	
SYSTEMBOX Minimum	180	x	200	x	195			155	x	155	x	165			1
SYSTEMBOX Maximum	2080	x	930	x	600			2020	x	875	x	560			1

- 8 Farben
- Stapelbar für eine optimale Raumausnutzung bei Transport und Lagerung
- Geringes Eigengewicht
- Einfaches Handling
- Funktional & stabil
- Extrem stoßfest und temperaturresistent
- Hohe Schlag-, Kratz-und Bruchsicherheit
- Hohe chemische Widerstandsfähigkeit
- Material PE

ZUBEHÖR | SONDERAUSSTATTUNG

- Die Behälter können je nach Ausführung die härtesten zivilen oder militärischen Verpackungsnormen erfüllen (wie z.B. IP-Normen, ATA300 Cat. 1 der Luftfahrtindustrie – ein Behälter mit 40kg Inhalt 280 Mal aus 1m Höhe gefallen, muss danach noch funktionstüchtig sein – , Anforderungen gemäß amerikanischem MIL-STD, MIL-PFF oder ASTM)
- Wasserdichte Ausführungen
- Rollen, Griffe, Verschlüsse, Beschriftungen, Metallverstärkungen, etc.

WARUM MIT UNS

HOFBAUER STEHT FÜR QUALITÄT
Wir sind Ihr Spezialist für Kunststoffverarbeitung (Kofferfertigung, Extrusionsblastechnik, Spritzgusstechnik), hochwertige und langlebige Produkte, zertifiziert nach ISO 9001

HOFBAUER ARBEITET KUNDEN- UND LÖSUNGSORIENTIERT
Hohe Qualitätsstandards, Kundenwünsche als Basis für Qualitätsmaßstäbe und Produktserien

HOFBAUER IST ERFAHREN
Familienunternehmen mit 120jähriger Expertise in der Kofferfertigung und Kunststoffverarbeitung

HOFBAUER IST INNOVATIV
Neueste Materialien und Techniken für individuelle Kundenwünsche (Klein- und Großserien)

HOFABUER DENKT UND HANDELT NACHHALTIG
Ressourcenschonende Herstellung

VERPACKUNGSLÖSUNGEN

Sie lassen uns Angaben wie Größe, Form, Gewicht oder eine Zeichnung Ihrer Produkte zukommen – oder der Sie senden uns Ihre zu verpackenden Produkte zu und wir vermessen diese für Sie.

Gemäß ihren Anforderungen und unseren Erfahrungen erstellen wir Ihnen ein perfektes Verpackungskonzept, um Ihre Produkte im Koffer optimal anzuordnen, zu präsentieren und zu verpacken.

Und durch die Möglichkeit der 3D-Visualisierung sehen Sie bei uns vorher, was Sie nachher bekommen. Sie können Ihre „digitale" Verpackung drehen, zoomen oder sogar bemaßen.

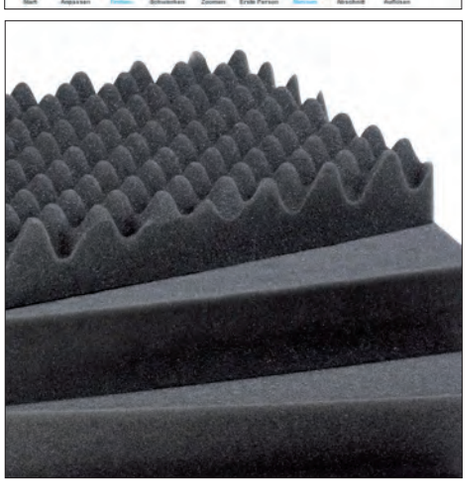

INNENGESTALTUNG

Es gibt vielfältige Möglichkeiten für Ihre ganz individuelle Koffer-Innengestaltung. Dabei bringt nicht nur der Koffer selbst den entscheidenden Nutzen. Gerade eine Vielzahl von individuellen Ausstattungsmöglichkeiten wie passgenaue Schaumstoff- oder Tiefzieheinsätze, Bedruckung, Sondereinbauten oder vielfältiges Zubehör machen unsere Koffer zur hochwertigen Verpackungslösung für Ihre Produkte!

Unser Versprechen dabei ist stets: verpackt. geschützt. **hofbauer**.

AUSSENGESTALTUNG

Vom attraktiven Präsentationskoffer bis hin zur robusten Transportbox – profitieren Sie von unseren unzäligen Möglichkeiten der individuellen Aussengestaltung.

Sie können Ihren Koffer im Sieb- oder Digitaldruck bedrucken lassen, durch hochwertige Aufkleber veredeln und kennzeichnen oder mit einem langlebigen Relief- oder 3D-Logo produzieren lassen.

Lassen Sie sich von unseren Kundenlösungen inspirieren und kommen Sie mit Ihren Wünschen und Bedürfnissen auf uns zu. Als erfahrener Kofferhersteller stehen wir für Qualität.

BEI UNS SIND SIE RICHTIG.

1902 wurde die Firma Hofbauer mit der Idee gegründet, der Industrie robuste Transportverpackungen anzubieten. Waren die ersten Behälter noch aus Holz, Metall, Textil und Leder, folgten in den 1970er Jahren die Umstellung auf Kunststoff und die Fertigung eigener Modelle auf Basis von Extrusionsblasformtechnik und Spritzguss.

Heute tritt Hofbauer nicht nur als Lieferant von Industriekoffern auf, sondern auch als Verpackungsspezialist für individuelle Lösungen.

www.hofbauer.de

Als Kunststofftechnik-Hersteller entwickelt und produziert Hofbauer auch kundenspezifische, maßgeschneiderte Extrusionsblasteile sowie Spritzgussteile.

www.hofbauer-kunststofftechnik.de

Gemeinsam mit starken Partnern in einem etablierten Netzwerk steht das Unternehmen für Qualität made in Germany/Europe.

Made in Germany

TÜV SÜD ISO 9001

hofbauer

verpackt. geschützt. hofbauer.

GREGOR HOFBAUER GmbH
Kirchdorferstr. 2
86842 Türkheim

Tel.: +49(0)8245-78996-0
E-Mail: info@hofbauer.de
www.hofbauer.de